平成二十八年度船橋市秋季市民中学校野球大会
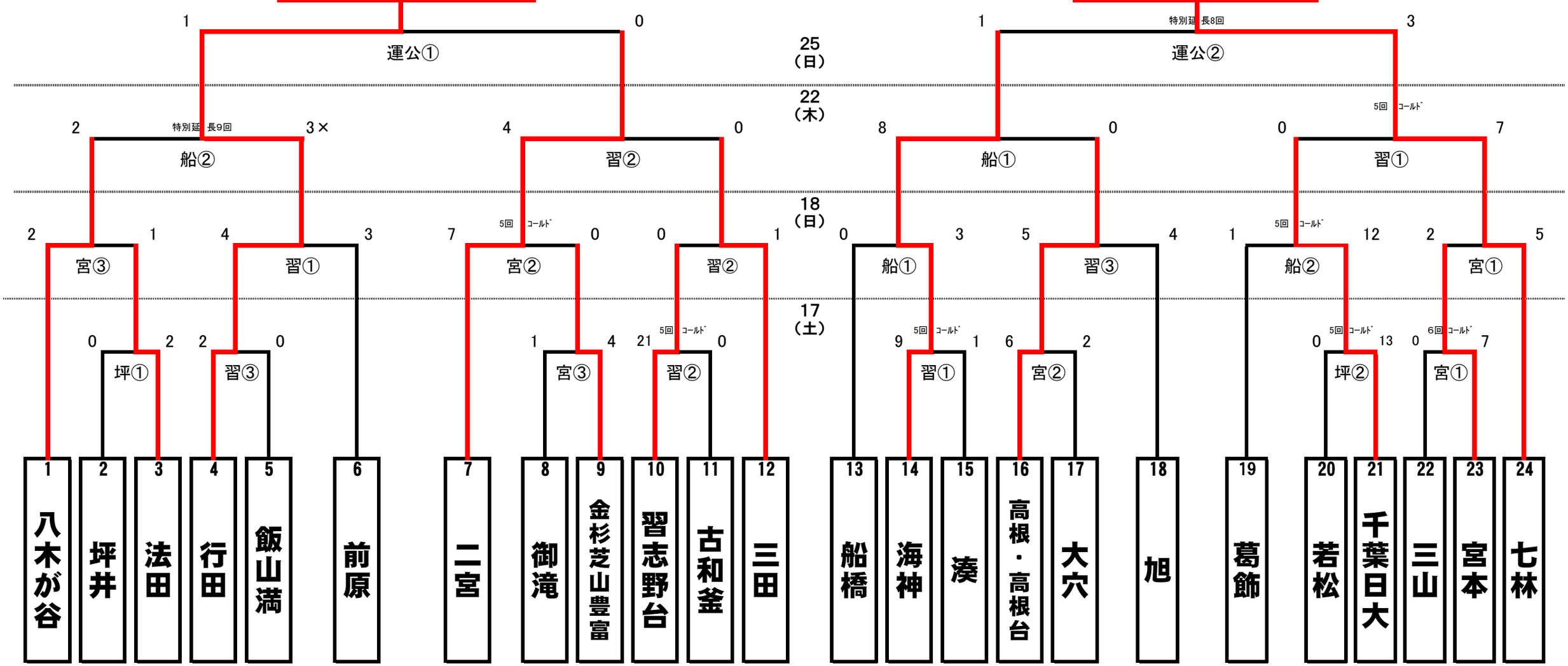
行田中学校　　県大会は、10月15、16日に山武市で行われます。　　**七林中学校**